CONFIGURAÇÃO DE PENAS P/ PLOTAGEM

PENA	COR	ESP.
1	7	0,1
2	7	0,2
3	7	0,3
4	7	0,4
5	7	0,5
6	7	0,6
7	7	0,25
8	7	0,08
9	7	0,1
REST.COLOR		0,25

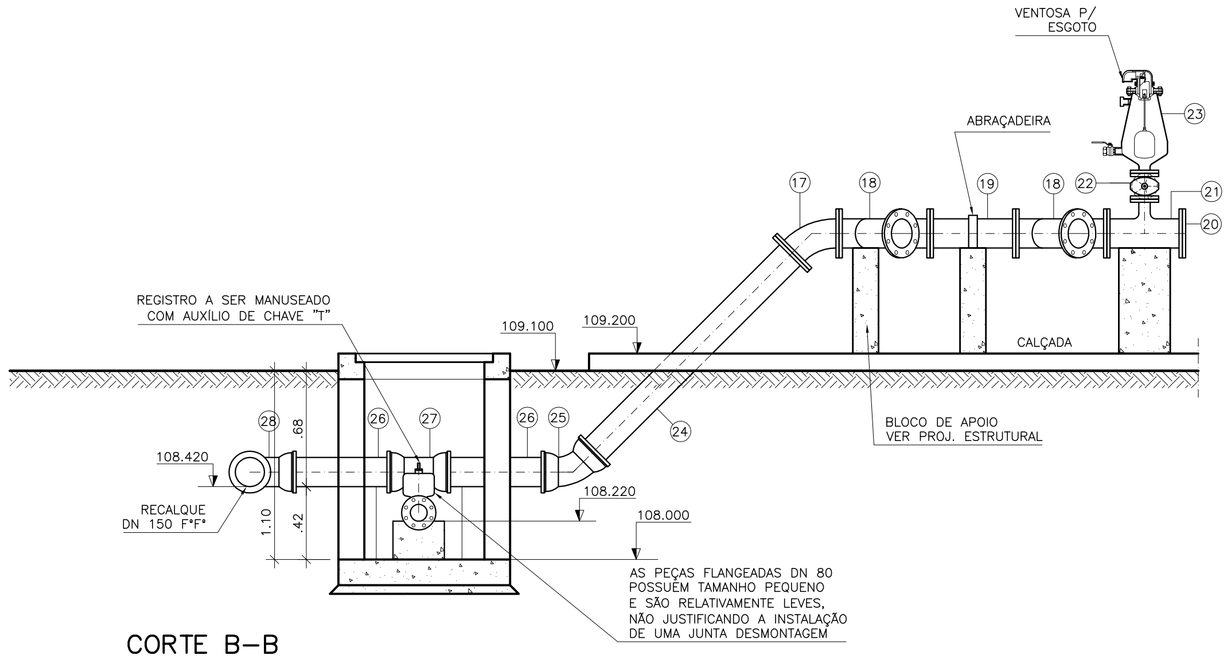

CORTE B–B
ESCALA 1/25

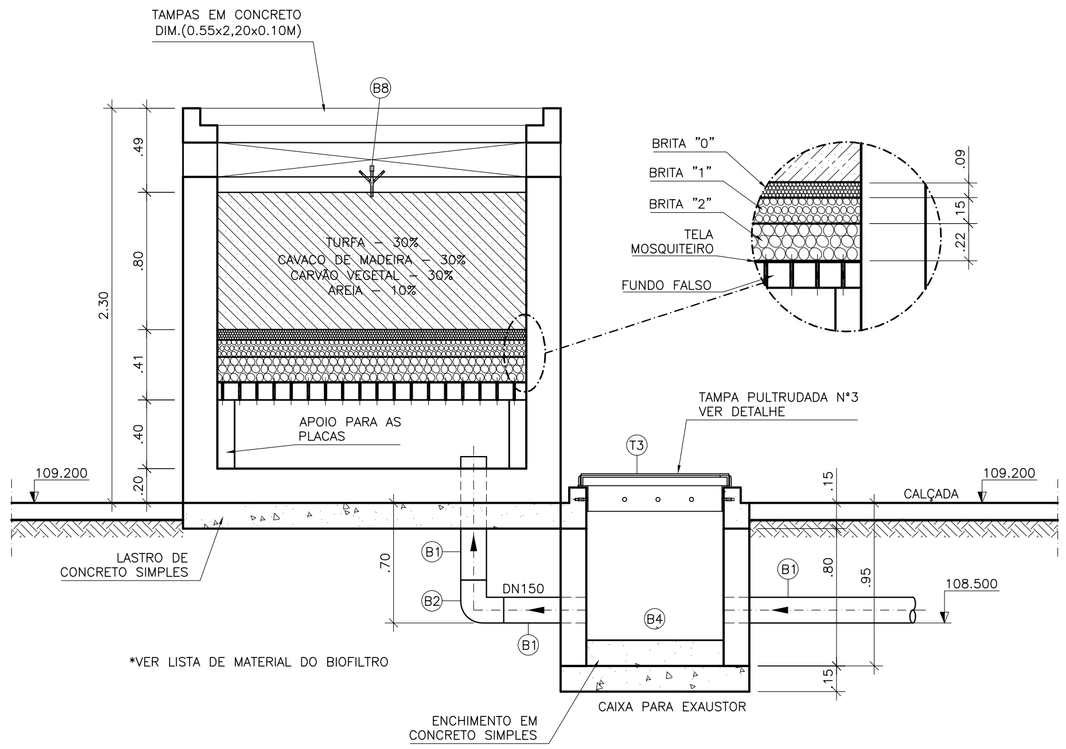

CORTE D–D
ESCALA 1/25

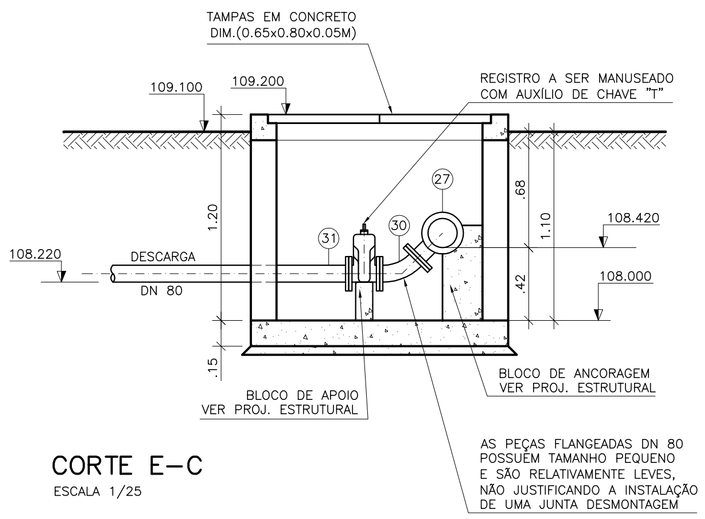

CORTE E–C
ESCALA 1/25

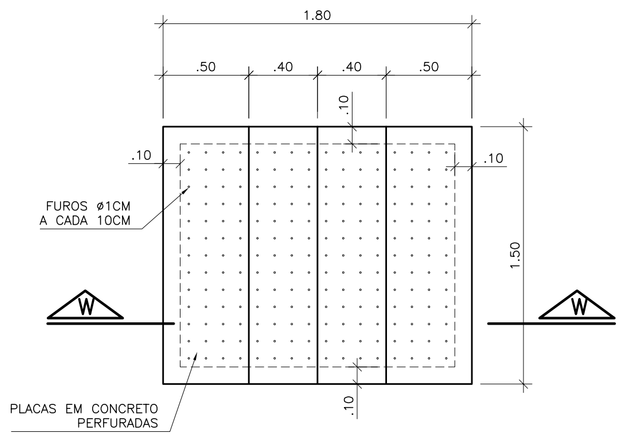

DETALHE DO FUNDO FALSO
ESCALA 1/25

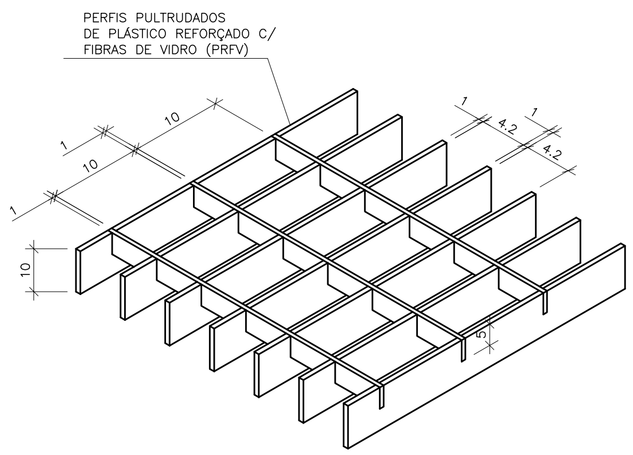

DETALHE TÍPICO – GRADE DE PISO REMOVÍVEL
SEM ESCALA

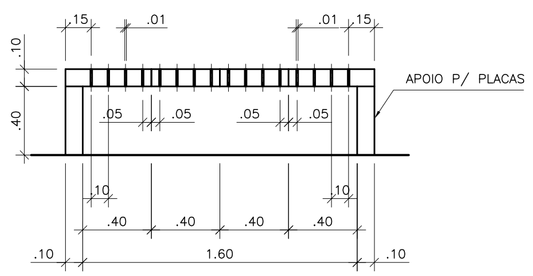

CORTE W–W
ESCALA 1/25

LISTA DE MATERIAL DA ELEVATÓRIA

ITEM	DISCRIMINAÇÃO	UNID.	MATERIAL	DN (mm)	QUANT.	OBS.
01	EXTREMIDADE FLANGE E PONTA C/ ABA DE VEDAÇÃO	PÇ	F"F"	200	01	
02	ADUFA DE PAREDE	PÇ	F"F"	200	02	
03	HCR1–HASTE C/ ROSCA E BOCA DE CHAVE L=1,55m	PÇ	F"F"	–	04	
04	MIH – MANCAL INTERMEDIÁRIO	PÇ	F"F"	–	02	
05	PMS – PEDESTAL DE MANOBRA SIMPLES	PÇ	F"F"	–	02	
06	TUBO COM PONTAS L=0,70m	PÇ	PVC	400	01	
07	TUBO COM FLANGE E PONTA L=1,00m	PÇ	F"F"	200	01	
08	CURVA 45° JUNTA ELÁSTICA	PÇ	F"F"	200	02	
09	TUBO COM PONTAS L=3,00m	PÇ	F"F"	200	01	
10	TUBO COM PONTAS L=0,50m	PÇ	F"F"	200	01	
11	**BOMBA SUBMERSÍVEL Q=17,56 l/s; Hman=7,68 mca;**	CJ	–	100	02	
	POT=3,7 kW;					
12	REDUÇÃO CONCÊNTRICA COM FLANGES	PÇ	F"F"	150x100	02	
13	TUBO COM FLANGES L=5,05m	PÇ	F"F"	150	02	
14	CURVA 90° COM FLANGES	PÇ	F"F"	150	02	
15	VÁLVULA DE RETENÇÃO P/ ESGOTO	PÇ	F"F"	150	02	
16	REGISTRO CHATO FLANGEADO	PÇ	F"F"	150	02	
17	CURVA 45° COM FLANGES	PÇ	F"F"	150	03	
18	Y FF – JUNÇÃO 45° COM FLANGES	PÇ	F"F"	150	02	
19	TOCO COM FLANGES L=0,50m	PÇ	F"F"	150	01	
20	FLANGE CEGO	PÇ	F"F"	150	01	
21	T FF – TÊ REDUÇÃO COM FLANGES	PÇ	F"F"	150x50	01	
22	REGISTRO CHATO FLANGEADO	PÇ	F"F"	50	01	
23	VENTOSA PARA ESGOTO	PÇ	F"F"	50	01	
24	TUBO COM FLANGE E PONTA L=1,72m	PÇ	F"F"	150	01	
25	CURVA 45° JUNTA ELÁSTICA	PÇ	F"F"	150	03	
26	TUBO COM PONTAS L=0,75m	PÇ	F"F"	150	04	
27	T FF – TÊ REDUÇÃO COM BOLSAS E FLANGE	PÇ	F"F"	150x80	01	
28	CURVA 90° JUNTA ELÁSTICA	PÇ	F"F"	150	01	
29	TUBO COM PONTA E BOLSA L=6,00m	PÇ	F"F"	150	04	
30	CURVA 45° COM FLANGES	PÇ	F"F"	80	01	
31	TUBO COM FLANGE E PONTA L=0,70m	PÇ	F"F"	80	01	
32	CURVA 90° JUNTA ELÁSTICA	PÇ	F"F"	80	01	
33	TUBO COM PONTAS L=2,40m	PÇ	F"F"	80	01	
34	TUBO COM PONTA E BOLSA L=6,00m	PÇ	F"F"	250	01	
35	TUBO COM FLANGE E PONTA L=6,00m	PÇ	F"F"	250	01	
36	VÁLVULA FLAP COM FLANGES	PÇ	F"F"	250	01	
	ACESSÓRIOS					
	ABF 10	PÇ	BORRACHA	50	02	
	ABF 10	PÇ	BORRACHA	80	02	
	ABF 10	PÇ	BORRACHA	100	01	
	PPF 10	PÇ	AÇO	16x80	20	
	ABF 10	PÇ	BORRACHA	150	16	
	ABF 10	PÇ	BORRACHA	200	–	
	ABF 10	PÇ	BORRACHA	250	01	
	PPF 10	PÇ	AÇO	20x90	160	
	A JE	PÇ	BORRACHA	80	02	
	A JE	PÇ	BORRACHA	150	06	
	A JE	PÇ	BORRACHA	200	–	
	A JE	PÇ	BORRACHA	250	01	
	CHAVE T	PÇ	F"F"	–	01	
	TAMPÕES					
	TDA–600 MODELO ESTANQUE	PÇ	F"F"	600	01	

OBSERVAÇÃO

1–A ESPESSURA DAS PAREDES E A VERIFICAÇÃO DA NECESSIDADE DE ESPAÇAMENTO ENTRE O POÇO DE SUCÇÃO E A CAIXA DE AREIA SERÃO DEFINIDAS PELO ESTRUTURAL

2–PARA LIMPEZA DA CAIXA DE AREIA, QUANDO NECESSÁRIA, A GRADE DE PISO DEVERÁ SER REMOVIDA E COM AUXILIO DE UM CAMINHÃO LIMPA FOSSA SUGAR O EXCESSO ACUMULADO NO FUNDO

NOTAS

1–COTAS E ELEVAÇÕES EM METRO, DIÂMETRO EM MILÍMETRO, EXCETO ONDE INDICADO

2–CONFIRMAR MEDIDAS NO LOCAL.

3–EXTRAVASOR EM TUBO F"F" DN 250, CONFORME PLANTA DE LOCALIZAÇÃO, OBEDECENDO A INCLINAÇÃO MÍNIMA DE 0,35%, COM VÁLVULA FLAP NA EXTREMIDADE

4–A BOMBA DEVERÁ SER FORNECIDA COMPLETA PELO FABRICANTE COM ACESSÓRIOS

5–O EQUIPAMENTO DE EXAUSTÃO DO BIOFILTRO DEVERÁ SER RESISTENTE A GASES

ESTE DESENHO É PROPRIEDADE DA COMPANHIA ESPÍRITO SANTENSE DE SANEAMENTO – CESAN E NÃO PODE SER COPIADO SEM SUA AUTORIZAÇÃO.

NÚMEROS	TÍTULOS
PRINCIPAIS DESENHOS DE REFERÊNCIA	

Nº	LOCAL	DISCRIMINAÇÃO	DES.	DIV.	GER.	DATA
01	ENCIBRA	ENTREGA FINAL	JULIANA	–	–	ABR/11

REVISÃO

CANCELA E SUBSTITUI O DESENHO NÚMERO:

CANCELADO E SUBSTITUÍDO PELO DESENHO NÚMERO:

CENTRO DE DOCUMENTAÇÃO
RECEBIDO: __/__/__
Nº DOC.: _____ ASS.: _____
APROVAÇÃO CESAN:
ASS.: _____ MATR.: _____
UNID.: _____ DATA: __/__/__
ESTA APROVAÇÃO NÃO ISENTA A CONTRATADA DE SUAS RESPONSABILIDADES LEGAIS.

EMITENTE:
ENCIBRA S. A.
Estudos e Projetos de Engenharia

PROJETADO:	COORDENADOR:
SIMONE DE JESUS SILVA	RENAN CARATTI ALVES
CREA: 6432/D REGIÃO: ES	CREA: 0601159690 REGIÃO: SP
DESENHO: JULIANA LAMAS	Nº DES. PROJETISTA: 0913–B–PE–HID–DE–229
DATA: 05/04/2011	

RESPONSÁVEL TÉCNICO: RENAN CARATTI ALVES
CREA 0601159690 REGIÃO SP ART nº 20100005486 DATA 09/09/2009

EMISSÃO CESAN	DATAS
PROJETADO:	
CREA:	
DESENHADO:	
VERIFICADO: ENGº NESTOR GORZA JR	
DIVISÃO: ENGº NESTOR GORZA JR	
GERÊNCIA: ENGª SANDRA SILY	

CESAN

MUNICÍPIO: PANCAS | DISTRITO: SEDE | BAIRRO:

NOME DO EMPREENDIMENTO: AMPLIAÇÃO E MELHORIA DO SISTEMA DE ESGOTAMENTO SANITÁRIO DE PANCAS

TÍTULO: ESTAÇÃO ELEVATÓRIA DE ESGOTO BRUTO – EEEB–E
PROJETO HIDRÁULICO
CORTE B–B, E–C, D–D, DETALHE DA GRADE DE PISO
DETALHE DO FUNDO FALSO DO BIOFILTRO E LISTA DE MATERIAIS

ESCALA:	FOLHA:	Nº CESAN	REV:
INDICADA	05 / 06	C–022–000–91–5–XX–0025	01